ԾԱԾԿԻ ԿԱՂԱՊԱՐԱՅԻՆ ՀԱՏԱԿԱԳԻԾ 2.92 ՆԻՇՈՒՄ

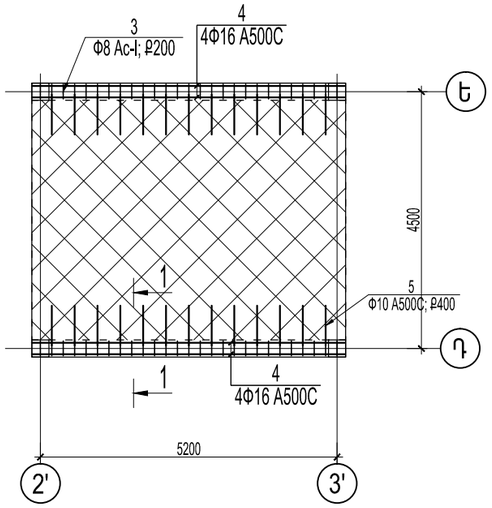

1 - 1

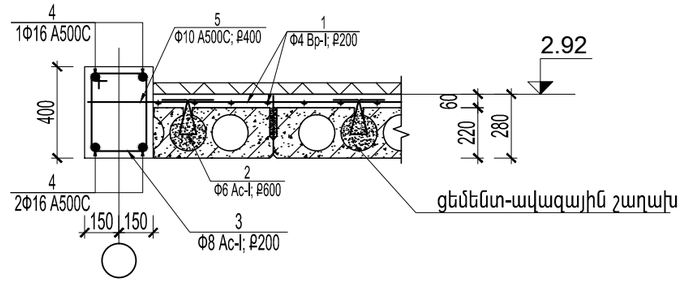

Դիրք	էսքիզ	Երկար. մմ
2		580
3		1400

ԾԱԾԿԻ ՈՒԺԵՂԱՑՄԱՆ ՄԱՍՆԱԳԻՐ 2.92 ՆԻՇՈՒՄ

N	ՀԱՏՎԱԾՔԸ ՄՄ.	ԵՐԿԱՐՈՒԹՅՈՒՆԸ ՄՄ.	ՔԱՆԱԿԸ	ՔԱՇԸ , կգ		ԾԱՆՈԹՈՒԹՅՈՒՆ
				ՄԵԿ ԷԼ.	ԲՈԼՈՐԻ	
1	Φ4 Bp-I	27.0ք.մ	-	-	27.0ք.մ	
2	Φ6 Ac-I	580	14	0.13	1.8	
3	Φ8 Ac-I	1400	54	0.55	29.9	
4	Φ16 A-500C	5480	8	8.65	69.2	
5	Φ10 A-500C	700	26	0.43	11.3	
ԱՄՐԱՆԻ ԾԱԽՍԸ ԸՍՏ ՏՐԱՄԱԳԾԻ ԵՎ ՄԵՏԱՂԻ ԾԱԽՍԸ (կգ.)						
Φ4 Bp-I				27.0ք.մ		
Φ6 Ac-I				1.8		
Φ8 Ac-I				29.9		
Φ10 A-500C				11.3		
Φ16 A-500C				69.2		
ենթաշերտի բետոնացում 2.92 նիշում				2.0 խմ.		B20 դասի

ԾԱՆՈԹՈՒԹՅՈՒՆ

1. Կոմունիկացիոն անցքերը ճշտել առաջադրանքների համաձայն լրացուցիչ:

ԾՐԱԳՐԻ ԱՌԱՋԱԴՐԱՆՔ՝ TAN-07				ԹԱԼԻՆԻ ԹԻՎ 3 ՄԱՆԿԱՊԱՐՏԵԶԻ ՎԵՐԱԿԱՌՈՒՑՈՒՄ		
				ԿՈՆՍՏՐՈՒԿՏՈՐԱԿԱՆ ՄԱՍ	ՓՈՒԼ	ԹԵՐԹ	ԹԵՐԹԵՐ
					ԱՆ	Կ-19	44
ՆԱԽԱԳԾ.	Տ. ԳԱԲՐԻԵԼՅԱՆ			ԾԱԾԿԻ ՍԱԼԻ ՈՒԺԵՂԱՑՈՒՄ 2.92 ՆԻՇՈՒՄ	INTER energia	ԻՆՏԵՐ էներգիա ՍՊԸ
ՊԱՇՏՈՆ	ԱԶԳԱՆՈՒՆ	ՍՏՈՐԱԳՐ.				